Mitglied der BPW Gruppe

TOP LIGHT - LED HECKLEUCHTE

Mit Integriertem Rückfahr- oder Arbeitsscheinwerfer

ERMAX®

Kompaktes und schlankes Design

Erhöhte Sicherheit und Komfort

Die ERMAX Top Light Heckleuchte beinhaltet 4 Funktionen in LED im kleinen, schlanken und modernen Design für fast jede Anwendung egal ob Anhänger oder Zugmaschine. Als besonderes High-Light ist ein Arbeits- oder Rückfahrscheinwerfer integriert.

Die ERMAX Top Light Heckleuchte ist aufgrund ihrer Größe und ihres schlanken Designs sehr vielseitig einsetzbar, besonders bei engen Einbausituationen. Bis zu einer Höhe von max. 1.200 mm ist der Anschluss als Rückfahrscheinwerfer zulässig. Ab 1.200 mm ist die Einbindung als Arbeitsscheinwerfer vorgeschrieben.

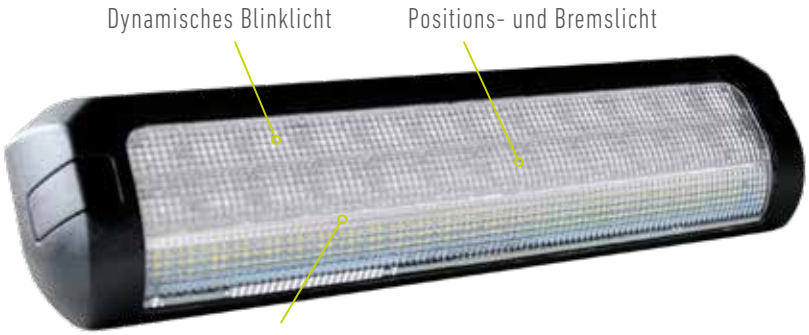

Als Heckleuchte mit Rückfahrscheinwerferfunktion montiert – Installationshöhe max. 1.200 mm.

Highlights

- Schlankes und kompaktes Design – optimal als hochplatzierte Heckleuchte bei engstem Bauraum
- Integrierter Arbeitsscheinwerfer zur optimalen Ausleuchtung des Arbeitsbereiches oder
- Integrierter Rückfahrscheinwerfer zur optimalen Ausleuchtung bei Rückwärtsfahrten - zusätzlicher Scheinwerfer entfällt.
- Progressives Blinklicht (Laufblinker)
- Schlagfeste Lichtscheibe aus Polycarbonat
- Nach allen relevanten Normen und Vorschriften in Europa zertifiziert

LED Heckleuchte 12/24 mit integriertem Rückfahr- oder Arbeitsscheinwerfer

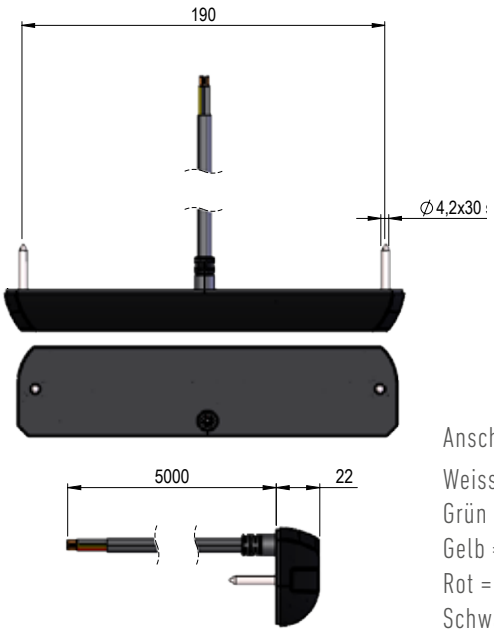

Anschluss Open-end :

Weiss = Masse
Grün = Rücklicht
Gelb = Dynamisches Blinklicht
Rot = Bremslicht
Schwarz = Arbeitsscheinwerfer

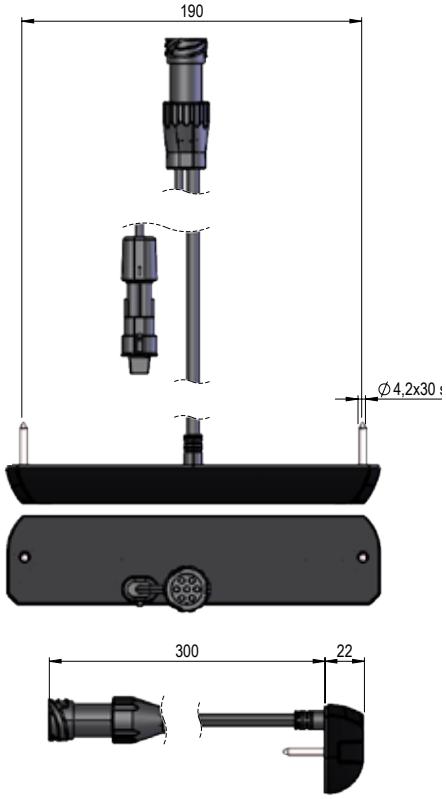

Beschreibung

Lichtscheibe:	Schlagfestes Polycarbonat
Gehäuse:	Schlagfestes Polycarbonat mit Aluminium Hinterplatte
Abmessung:	210 x 50 x 20 mm
Bolzenabstand:	190 mm / M4
Arbeitstemperatur:	-40°C - +65C°
IP-Rating:	IP69K

Verbrauch pro Funktion

Schlusslicht:	0,6W
Bremslicht:	2,7W
Progressiv Blinklicht:	2,5W
Arbeits-/Rückfahrscheinwerfer:	10W

HINWEISS - Freigegeben als Rückfahrscheinwerfer bei Installationshöhe von max. 1.200 mm

E EMC

Typ	Rechts → Links ←	Position Brems Progressives Blink	Arbeitsscheinwerfer / Rückfahrscheinwerfer * Lumen theoretisch / effektiv	Anschluss und Kabellänge	Artikelnr.
LED	→	✓	950 / 730 Lumen	5.000 mm Kabel Open-end	**098 212 240**
LED	←	✓	950 / 730 Lumen	5.000 mm Kabel Open-end	**098 212 241**
LED	→	✓	950 / 730 Lumen	300 mm Kabel mit 7-polige AMP-Steckdose 300 mm Kabel mit 2-polige Super-Seal-Steckdose	**098 212 242**
LED	←	✓	950 / 730 Lumen	300 mm Kabel mit 7-polige AMP-Steckdose 300 mm Kabel mit 2-polige Super-Seal-Steckdose	**098 212 243**

Die Marken der BPW Gruppe:

Juni 2022 • Version 2.0

ERMAX A/S
Vranderupvej 2 • DK-6000 Kolding
Tel. +45 3969 6800 • www.ermax.dk