Mitglied der BPW Gruppe

Rückfahr- und Arbeitsscheinwerfer

Voll-LED

ERMAX

ERMAX 3 YEAR WARRENTY

INHALTSVERZEICHNIS

Einleitung – ERMAX Beleuchtungssysteme

Ermax Beleuchtungssysteme und Vertriebsnetz 4

Arbeitsscheinwerfer LED

Innovatives Design und höchste Qualität 6

Modernste Licht- und LED-Technologie 8

Qualitätskriterien und Testmethoden 10

Einsatzbereiche 12

Standardprogramm mit großer Flexibilität 13

Universell einsetzbar 14

Wartungsfreundlichkeit 15

Produktprogramm

Technische Merkmale und Vorteile 16

Rückfahrscheinwerfer LED 17

Arbeitsscheinwerfer LED 18

Ersatzteile und Zubehör

Steckerverbindungen 23

Verlängerungs-Kabel und Y-Adapter-Kabel 24

ERMAX® – Ihr Partner für Komplette Beleuchtungssysteme

ERMAX A/S

Das Unternehmen entwickelt, produziert und vertreibt ein breites Programm an Produkten für Beleuchtung, Verteilerboxen und Kabelsysteme für Nutzfahrzeuge und industrielle Anwendungen.

Die Kombination von einer eigenen Produktion in Dänemark mit der Lizenzproduktion bei wenigen ausgewählten und exklusiv zertifizierten Geschäftspartnern weltweit ermöglicht es, ein breites, konkurrenzfähiges Programm von Qualitätsprodukten anzubieten.

Die Marke ERMAX®

Die ERMAX Beleuchtungstechnologie wird seit 70 Jahren für Nutzfahrzeuge und Industrie eingesetzt.

Ermax ist der geeignete Partner, wo es um das Verständnis und die Bedarfserfüllung von Beleuchtungskonzepten geht, z. B. Heck-, Warn- und Seitenmarkierungsleuchten oder Arbeitsscheinwerfer – mit Glühlampen, in LED Technologie sowie in Hybridtechnologie. Diese Beleuchtungskomponenten werden individuell oder in kompletten Lösungskonzepten mit ADR-genehmigten Kabeln und – wenn gewünscht – Verteilerboxen und Montagehardware angeboten. Die Kabelsätze sind mit mehreren Steckertypen konfiguriert, um eine lebenslange Servicefreundlichkeit in Topqualität zu gewährleisten.

Warum ERMAX Beleuchtungssysteme?

Ermax ist Ihr Geschäftspartner, der Qualität und Kompetenz garantiert.

Der Mehrwert als Geschäftspartner für Sie liegt in der hohen Qualität durch die lange Erfahrung von Ermax als OEM-Partner, der rechtzeitigen Lieferung sowie dem ständigen Fokus darauf, die Prozesse der Kunden zu optimieren.

Alle ERMAX Produkte verfügen über die notwendigen Genehmigungen: E-Markierung, EMC-Prüfung nach R10, IP-Rating, ADR-Prüfung und Designschutz.

Mit planbaren, verlässlichen Prozessen kommen Sie mit uns sicher ins Ziel.

ERMAX A/S, Kolding, Dänemark

1948 Gründung von ERMAX A/S

1955 Gründung von Transport-Teknik A/S

1968 Transport-Teknik A/S wird Mitglied der BPW Group

1990 Die ERMAX Begrenzungsleuchten bekommen in Europa das Markenzeichen „Stiel-Leuchte“

1999 Noch vor der Jahrtausendwende wurden die ersten LED-Leuchten entwickelt

2004 ERMAX A/S & Transport-Teknik A/S fusionieren

2013 Markteinführung ERMAX OE-Trailer-Beleuchtungssysteme als BPW Kernprogramm

2019 ERMAX A/S wird zu einer separaten rechtlichen Einheit – getrennt von Transport-Teknik A/S

Weltweites Vertriebsnetz

Immer in Ihrer Nähe

Als Mitglied der BPW Gruppe, die weltweit operiert, verfügt Ermax über ein einmaliges Vertriebs- und Distributionsnetz mit örtlichen Niederlassungen und Support zu Gunsten aller Geschäftspartner.

- BPW Service: Mobilität rund um die Uhr - dank 3.200 Service-Partnern immer in Ihrer Nähe

EUROPA

Belgien
Dänemark
Deutschland
Estland
Finnland
Frankreich
Griechenland
Großbritannien
Irland
Italien
Lettland
Litauen
Niederlande
Norwegen
Österreich
Polen
Portugal
Schweden
Schweiz
Spanien
Tschechien
Türkei
Ukraine
Ungarn

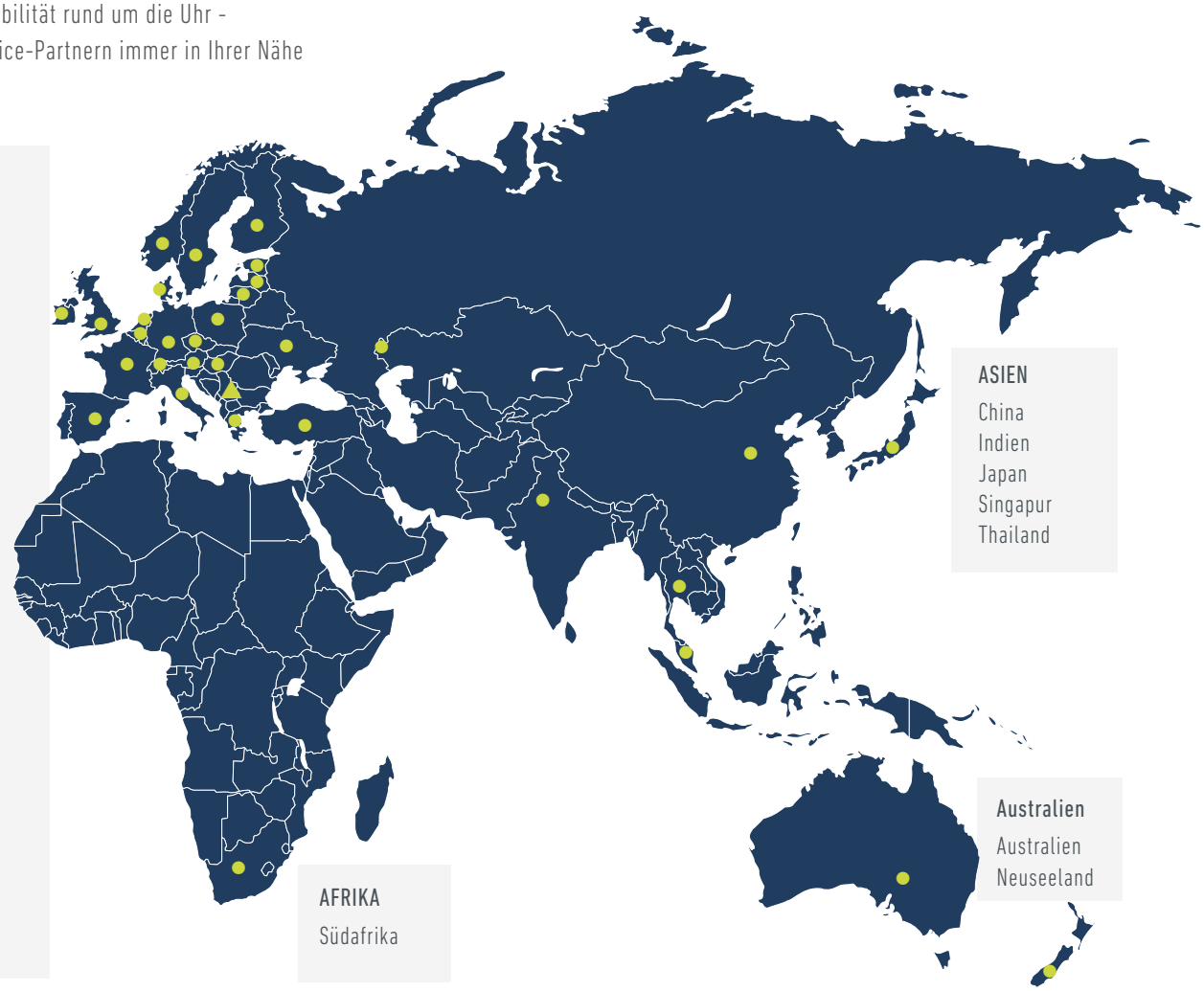

ASIEN

China
Indien
Japan
Singapur
Thailand

Australien

Australien
Neuseeland

AFRIKA

Südafrika

LÖSUNGEN – SO INDIVIDUELL WIE IHRE AUFGABEN UND ANFORDERUNGEN

Was Sie als Kunde von Ermax bekommen

- Hohe Qualität für jeden Einsatzbereich
- Fahrzeugspezifisch angepasste Lösungen
- Fokus auf der neuesten Technologie und auf innovativen Produkten mit erkennbarem Design
- Produktionsunternehmen mit Entwicklungskompetenz unter einem Dach
- Europaweites After-Sales-Servicenetz

Ermax Beleuchtungssysteme

- Breites Programm von Kabeln, Steckern und Leuchten, die nach Bedarf modular aufgebaut werden können
- LED- und SIMAC-Steuerungen in den Heckleuchten
- ADR-geprüfte Kabelsätze mit 7-poligen AMP-1.5- und Super-Seal-Steckern
- Unübertroffene, schlagfeste und langlebige Lösungen

Innovatives Design und höchste Qualität

Modernste Licht- und LED-Technologie für besseres Arbeitslicht

Die kompakten und modernen Rückfahr- und Arbeitsscheinwerfer von ERMAX

Das ERMAX Arbeitsscheinwerferprogramm erfüllt höchste Bedarfe an Qualität, Funktionalität und Zuverlässigkeit. Die innovative LED-Technologie garantiert lange Lebensdauer, Energieeffizienz und höchste Leistung. Die Reparatur- und Stillstandzeiten werden damit auf ein absolutes Minimum reduziert.

Einzigartiges Design, neueste Licht- und LED-Technologie, unübertroffene Haltbarkeit und hohe Qualität sind in den Ermax Arbeitsscheinwerfern vereint – und dank ihrer Wirtschaftlichkeit sind sie ein echtes Highlight.

Die Ermax Arbeitsscheinwerfer sind für alle Anwendungen geeignet, bei denen eine effektive Beleuchtung in hoher Qualität nötig ist, um produktiver und sicherer arbeiten zu können, sowohl tagsüber als auch nachts und selbst, wenn es sich um viele Stunden täglich handelt.

Die verwendeten Materialien erfüllen alle Anforderungen hinsichtlich hoher Stabilität und Widerstandsfähigkeit gegen Stöße, Vibrationen, Schmutz und Feuchtigkeit.

Die Arbeitsscheinwerfer erfüllen hohe Qualitätsstandards – für anspruchsvolle Aufgaben.

Warum ERMAX?

Klare Lichtscheibe – unübertroffen

Schlagfeste Lichtscheibe aus Polycarbonat. Dank der klaren Lichtscheibe weniger Verlust zwischen theoretischem und effektivem Lumen.

High Power LEDs

Long-Life-LED-Technologie – mit extrem langer Lebensdauer der LEDs: bis zu 50.000 Stunden.

Elektromagnetische Entladung

Die Anordnung der LEDs und die Bauweise des Reflektors sorgen dafür, dass keine störenden Magnetfelder entstehen.

Lichtverteilung

Die Reflektoren sind so entwickelt, dass das Licht optimal ausgenutzt wird.

ERMAX Arbeitsscheinwerfer LED

In klarem Licht sicherer und produktiver arbeiten

Die Highlights auf einen Blick

- Innovative Entwicklung, modernes Design und höchste Produktqualität
- Neueste Licht- und LED-Technologie – für eine hohe Lichtleistung und eine homogene Verteilung des Lichts
- Unübertroffen – schlagfeste Lichtscheibe aus Polycarbonat
- Kompaktes Design – universell einsetzbar
- Anwendung als Rückfahrscheinwerfer bei geneigtem Einbau (ECE-R23)
- Erstklassige geprüfte OEM-Qualität

Oberflächenbehandlung

Robuste Lackierung, auch in Löchern und Gewinden. Schützt die Aluminiumbauteile vor Korrosion.

Effektive Wärmeableitung

Abwärme der LEDs wird dank ihrer Anordnung effizient abgeleitet.

Überhitzungsschutz und Verpolschutz

Ist gegen Überhitzung und Verpolung geschützt.

Überall einsetzbar

Das kompakte Design bietet viel Flexibilität im Bereich der Montagemöglichkeiten.

Halterung in Edelstahl-AISI-304-Qualität

Austenitischer Stahl mit säureresistenten Eigenschaften. Durch seine hohe Formbarkeit eignet er sich bestens als Halterung.

Modernste Licht- und LED-Technologie für besseres Arbeitslicht

Hohe Lichtleistung, homogene Lichtverteilung und Langlebigkeit

Die Entwicklung eines neuen ERMAX Arbeitsscheinwerfers beginnt mit einem lichttechnischen Prozess. Die Lichttechnik im LED-Bereich ist einer rasanten Entwicklung unterworfen und darum gibt es hier keine Standardlösungen. Jeder neue Arbeitsscheinwerfer muss neu berechnet werden. Die Ergebnisse fließen dann in die Gestaltung der Reflektoren und in die optimale Auswahl der LEDs ein.

Im Rahmen des lichttechnischen Prozesses wird auch die Lichtverteilung definiert. Das Reflektordesign sowie die Anordnung der LEDs sind wichtig für die Lichtverteilung, um eine homogene Ausleuchtung zu bekommen.

LEDs

Neueste LEDs – klein und kräftig, mit niedriger Wärmeableitung und hoher Langlebigkeit.

Klare Lichtscheibe

Dank klarer Lichtscheibe weniger Lichtverlust zwischen dem theoretischen und dem effektiven Lumen.

Unschlagbar

Schlagfeste Lichtscheibe aus Polycarbonat.

Lichtverteilung

Die Entwicklung der Reflektoren ist so ausgelegt, dass sie eine optimale Lichtverteilung und eine optimale Lichtnutzung gewährleisten.

Welchen ERMAX Arbeitsscheinwerfer wählen, z. B. welches Lumen?

Die ERMAX Arbeitsscheinwerfer sind in drei Designvarianten und drei verschiedenen Lichtleistungen / Lumen verfügbar. Je weiter reichend die gewünschte Ausleuchtung, desto mehr Lichtintensität / Lumen wird benötigt. Der Arbeitsscheinwerfer verfügt lokal über ein starkes Leuchtbild. Je größer der Bedarf an weit reichender Ausleuchtung ist, desto eher muss ein Arbeitsscheinwerfer mit größerer Lichtintensität / größerem Lumen gewählt werden.

Lumen
Theoretisch 800 / Effektiv 600

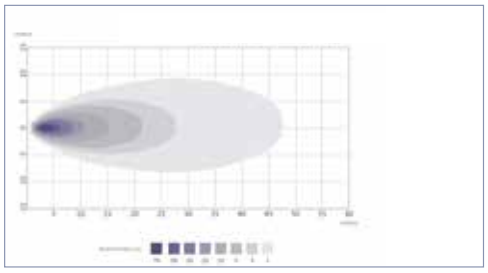

Lumen
Theoretisch 1.600 / Effektiv 1.200

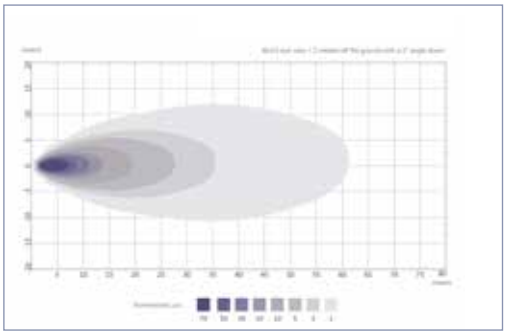

Lumen
Theoretisch 2.400 / Effektiv 1.800

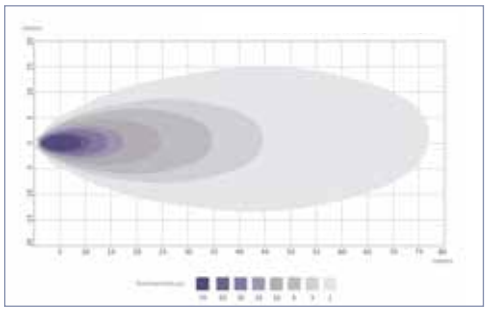

Lumen
Theoretisch 3.200 / Effektiv 2.400

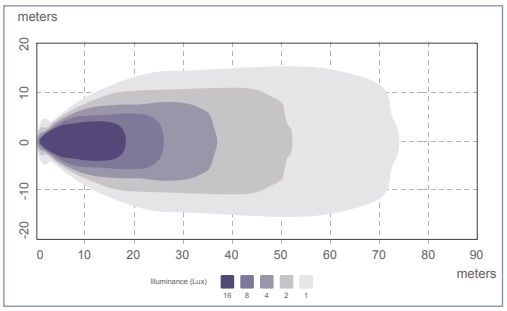

Vogelperspektive: 1,20 Meter über dem Boden mit einem Neigungswinkel von 5^0

Um die optimale Ausnutzung des effektiven Lumens zu erreichen, ist die homogene Verteilung des Lichts ganz wichtig. Die ERMAX Arbeitsscheinwerfer sind lichttechnisch so entwickelt, das die Differenz zwischen theoretischem und effektivem Lumen reduziert wird. Folgende Aspekte sind dafür entscheidend:

- **Reflektorsysteme**
  Die Reflektoren werden für eine homogene Lichtverteilung so kalkuliert, dass die Lichtkonzentration im nahen Bereich reduziert wird und mit der Entfernung konstant zunimmt.
- **Qualität des Lichtscheibenmaterials**
  Dank der schlagfesten Lichtscheibe aus Polycarbonat bleibt die Lichtleistung auch nach einem Stoß oder unter harten Arbeitsbedingungen homogen.
- **Qualität des LED-Leuchtmittels**
  Neueste Technologie wird verwendet, um eine extrem lange Lebensdauer – bis zu 50.000 Stunden bei LEDs – zu erreichen.

Erstklassige geprüfte Qualität von ERMAX

Qualitätskriterien und Testmethoden

Im Herstellungsprozess werden die definierten Qualitätskriterien und Testmethoden für die ERMAX Arbeitsscheinwerfer laufend geprüft, um die hohe Produktqualität zu garantieren. Zahlreiche aufwändige Testverfahren werden durchgeführt und die Qualität wird durch Beobachtung und Prüfung gesichert.

Temperatur- / Feuchtigkeits-Zyklustest

Beim Temperatur- / Feuchtigkeits-Zyklustest werden ERMAX Arbeitsscheinwerfer in Klima-schränken Temperaturschwankungen von –40 °C bis +65 °C ausgesetzt.
In diesem Test werden die eingesetzten Materialien für den Arbeitsscheinwerfer, die einzelnen Elektrokomponenten und die LED-Lichtquellen geprüft.

Vibrationstest

Beim Vibrationstest werden die ERMAX Arbeitsscheinwerfer stundenlang geschüttelt, um eine Belastung des Produkts unter täglich härtesten Bedingungen zu simulieren. Die Produkte werden in allen möglichen zulässigen Montagepositionen (horizontal, vertikal usw.) geprüft.

Spritzwassertest

In einer Spritzwasserkammer werden die ERMAX Arbeitsscheinwerfer von simuliertem Regen und Strahlwasser getestet und mit einem Wasserdruck von 1 Bar und einer Wassertemperatur von 20 °C auf Dichtigkeit geprüft (IP54).

Tauch- und Druckdichtigkeitstest

Beim Tauchtest werden die ERMAX Arbeitsscheinwerfer für 1 Stunde in einen Wasserbehälter in eine Tiefe von 1 Meter unter Wasser gesenkt (IP67).

Hochdruckreinigertest

Die ERMAX Arbeitsscheinwerfer werden einem Test mit einem Wasserdruck von 80–100 Bar und einer Wassertemperatur von 80 ^{0}C unterworfen (IP69K).

Staubtest

Beim Staubtest wird mit Staub laut IEC60529 geprüft, wie sicher die ERMAX Arbeitsscheinwerfer gegen das Eindringen von Staub und anderen festen Partikeln geschützt sind.

Salzsprühtest

Beim Salzsprühtest werden die ERMAX Arbeitsscheinwerfer in einer Kammer mit Salzsprühnebel geprüft, um die Korrosionsbeständigkeit zu testen. Eine hohe Salzsprühbeständigkeit ist für harte Umweltbedingungen erforderlich – vor allem, wenn die Scheinwerfer unten an einem Fahrzeug montiert sind.

Schlagtest

Dieser Test sichert die Schlagfestigkeit der ERMAX Arbeitsscheinwerfer im täglichen Gebrauch. Aus einer Höhe von 0,4 Meter wird der Arbeitsscheinwerfer mit einer 1-kg-Stahlkugel getestet.

ERMAX Arbeitsscheinwerfer – passend für jeden Einsatzbereich

Kommerzielle Fahrzeuge, Land- und Forstwirtschaft sowie Off-Road

Die ERMAX Arbeitsscheinwerfer sind für alle Anwendungen geeignet, wo eine gute und effektive Beleuchtung nötig ist, um produktiver und sicherer arbeiten zu können, sowohl tagsüber als auch nachts und selbst, wenn es sich um viele Stunden täglich handelt.

Trucks und Sonderfahrzeuge

Oft wird im Dunkeln gearbeitet und für die Sicherheit ist es wichtig, dass der Arbeitsbereich sehr gut ausgeleuchtet ist.

Trailer

Arbeitsscheinwerfer werden oft vorne, hinten und seitlich montiert, um die Sicherheit bei allen Be- und Entladungen gewährleisten zu können.

Land- und Forstwirtschaft

Häufig ununterbrochen viele Stunden im Einsatz – Tag und Nacht – der Arbeitsbereich muss immer optimal beleuchtet werden.

Off-Road

Harte Arbeitsbedingungen stellen hohe Anforderungen an die Beleuchtung – sowohl was die Lebensdauer als auch was die Lichtleistung angeht.

Standardprogramm mit großer Flexibilität

Kompaktes Design, universell einsetzbar und viele Anschlussmöglichkeiten

Die ERMAX Rückfahr- und Arbeitsscheinwerfer sind in drei Designvarianten mit verschiedenen Lichtleistungen / Lumen verfügbar.

LED-Rückfahrscheinwerfer

Lumen:
theoretisch 650 / effektiv 300

LED-Arbeitsscheinwerfer

Lumen:
theoretisch 800 / effektiv 600

LED-Arbeitsscheinwerfer

Lumen:
theoretisch 1.600 / effektiv 1.200

Geprüft als Rückfahrscheinwerfer (ECE -R23) mit 30⁰ Neigung bei vertikaler Montage

LED-Arbeitsscheinwerfer

Lumen:
theoretisch 2.400 / effektiv 1.800

Geprüft als Rückfahrscheinwerfer
(ECE -R23) mit 35⁰ Neigung
bei vertikaler Montage

Dieser Arbeitsscheinwerfer ist auch mit Haltebügel und Schalter erhältlich.

LED-Arbeitsscheinwerfer

Lumen:
theoretisch 3.200 / effektiv 2.400

Universell einsetzbar

Montage wie gewünscht

Die ERMAX Arbeitsscheinwerfer sind so konstruiert, dass sie durch das kompakte Design und ihre geringen Abmessungen in den engsten Bauräumen einsetzbar sind. Ebenso bieten das kompakte Design und die symmetrische Lichtverteilung Flexibilität hinsichtlich der Montagemöglichkeiten. Die Arbeitsscheinwerfer sind stehend, hängend, hinten oder seitlich montierbar.

Montagemöglichkeiten ERMAX Arbeitsscheinwerfer

Stehend

Hängend

Seitlich

Von hinten

Wartungsfreundlichkeit

Viele Anschlussmöglichkeiten

Die ERMAX Arbeitsscheinwerfer sind mit verschiedenen Anschlussmöglichkeiten verfügbar: Anschlusskabel mit Open End, Super-Seal- und Deutsch Steckdose.

Bei Steckervarianten bietet Ermax standardmäßig immer eine Kabellänge von 300 Millimetern bis zur ersten Steckerverbindung an. Es gibt die Möglichkeit, die Kabellänge nach Bedarf durch die Standard-Verlängerungs- und -Adapterkabel anzupassen. Dadurch wird eine optimale Wartungsfreundlichkeit gewährleistet.

Die hohe Varianz der Kabellösungen sichert daher eine optimale Installation ohne Anpassungsbedarf bei den Kabellängen (siehe Seite 23–27).

Anschlussmöglichkeiten / Verlängerung ERMAX Arbeitsscheinwerfer

Anschluss:
Super-Seal-Steckdose
Super-Seal-Stecker
Deutsch Steckdose (DT2)

Verlängerungskabel mit Super-Seal-Anschluss

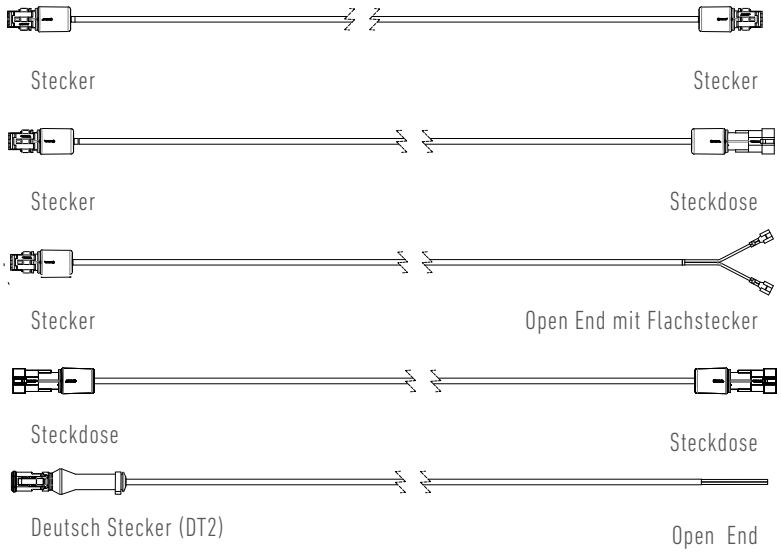

Y-Adapter mit 3 Super-Seal-Steckern

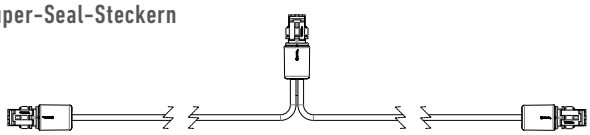

Rückfahrscheinwerfer, als Kette angeschlossen,
mit einem Seitenkabel mit 1 Eingang und 2 Ausgängen mit Super-Seal-Steckern verbunden

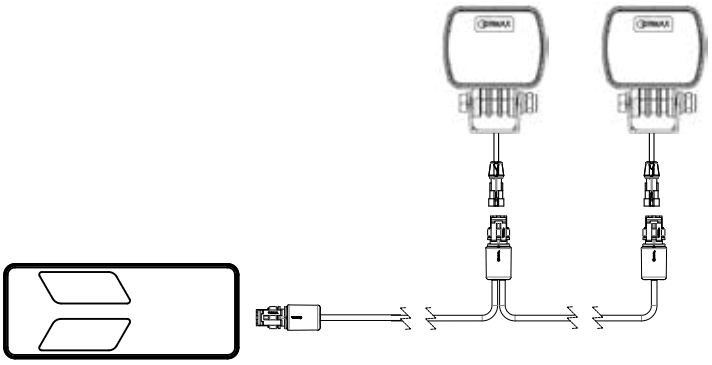

2 Ermax Rückfahr- oder Arbeitsscheinwerfer dürfen an eine Ermax Heckleuchte angeschlossen werden (max. 52 W)

Technische Merkmale ERMAX Rückfahr- und Arbeitsscheinwerfer LED

Technische Spezifikationen – für alle Varianten

- Lichtscheibe aus schlagfestem Polycarbonat
- Gehäuse aus Aluminium, schwarz lackiert (antikorrosionsbeschichtet)
- Montagebügel aus Edelstahl AISI 304
- Montagebolzen 8 mm / 30 mm
- Multivolt 12 / 24 V
- Arbeitstemperatur –40 °C bis +65 °C
- Flood-Lichtmuster
- Farbtemperatur 6.500 ^{0}Kelvin
- Schutzart IP69K
- Überhitzungsschutz und Verpolschutz
- ADR- und EMC/R10-geprüft
- ECE-R23-geprüft

Vorteile der neuesten LED-Lichttechnologie – im Ermax Rückfahr- und Arbeitsscheinwerfer optimal ausgenutzt

Die Vorteile der neuesten LED-Technologie, die in den ERMAX Rückfahr- und Arbeitsscheinwerfern optimal ausgenutzt werden, machen die Scheinwerfer zu einem Produkt mit sehr hoher Qualität, extrem langer Lebensdauer – und damit wirtschaftlich zu einem echten Highlight.

- Hohe Lichtleistung
- Extrem lange Lebensdauer
- 100%ig wasser- und staubdicht
- Niedriger Stromverbrauch
- Wartungsfrei
- Hohe Stoß- und Vibrationsbeständigkeit
- Effektive Wärmeableitung
- Rentabilitätsgewinn

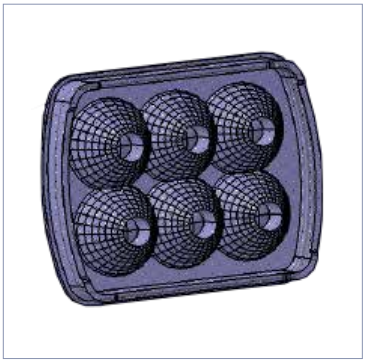

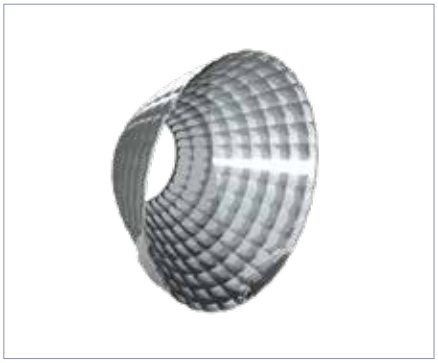

Rückfahrscheinwerfer LED

Theoretisches Lumen: 650

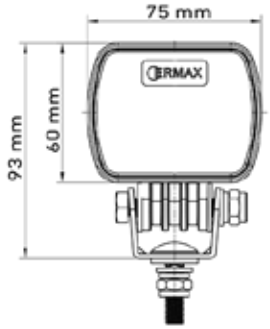

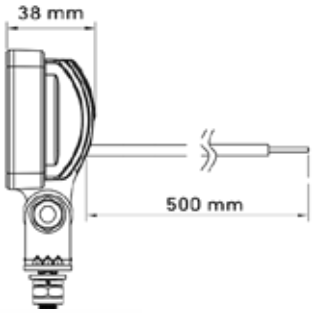

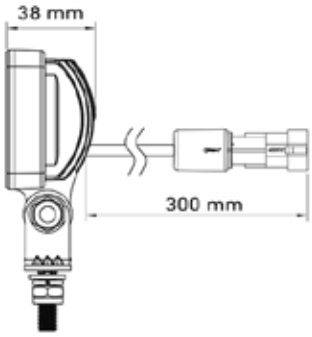

Lichtverteilung

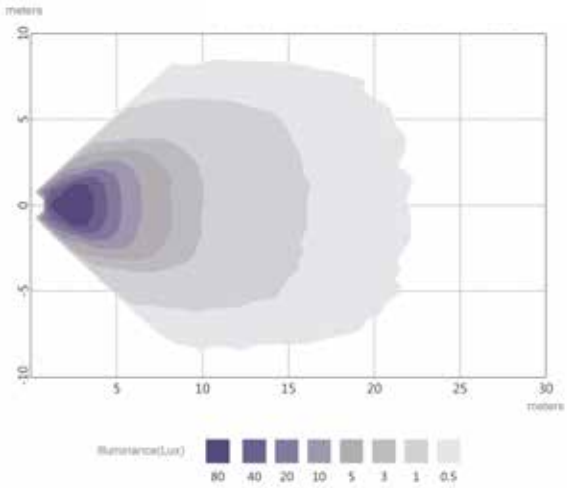

Vogelperspektive: 1,20 Meter über dem Boden mit einem Neigungswinkel von 5°

EMC

Spannung	Leistung	Anschluss	Kabellänge	Lichtquellentyp	Lumen, theoretisch / effektiv	Lichtmuster	Artikel-Nr.
12 / 24 V	6,5 W	Open End	500 mm	6 Hochleistungs-LEDs	650 / 300	Flood	098 256 250
12 / 24 V	6,5 W	Super-Seal-Stecker	300 mm	6 Hochleistungs-LEDs	650 / 300	Flood	098 256 254
12 / 24 V	6,5 W	Super-Seal-Steckdose	300 mm	6 Hochleistungs-LEDs	650 / 300	Flood	098 256 255

Arbeitsscheinwerfer LED

Theoretisches Lumen: 800

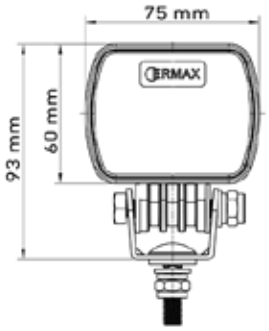

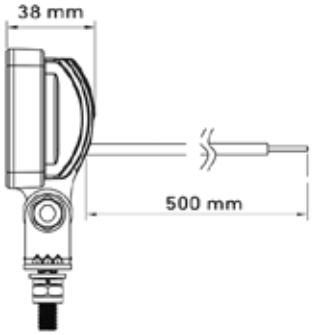

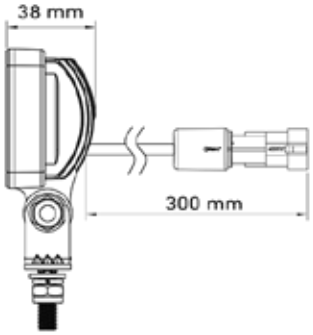

Lichtverteilung

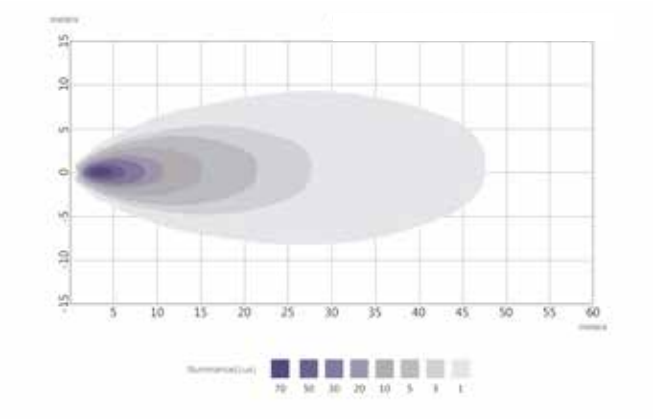

Vogelperspektive: 1,20 Meter über dem Boden mit einem Neigungswinkel von 5⁰

EMC

Spannung	Leistung	Anschluss	Kabellänge	Lichtquellentyp	Lumen, theoretisch / effektiv	Lichtmuster	Artikel-Nr.
12 / 24 V	8 W	Open End	500 mm	6 Hochleistungs-LEDs	800 / 600	Flood	098 174 250
12 / 24 V	8 W	Super-Seal-Stecker	1.000 mm	6 Hochleistungs-LEDs	800 / 600	Flood	098 174 254
12 / 24 V	8 W	Super-Seal-Steckdose	300 mm	6 Hochleistungs-LEDs	800 / 600	Flood	098 174 255

Arbeitsscheinwerfer LED

Theoretisches Lumen: 1.600

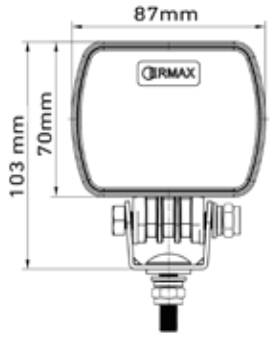

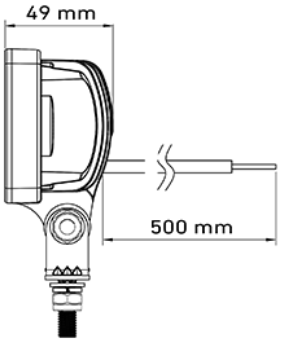

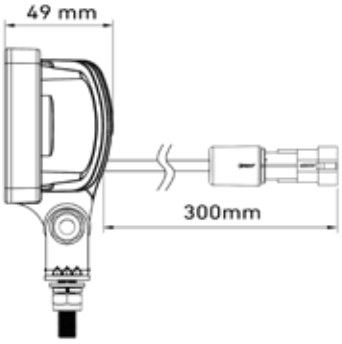

Lichtverteilung

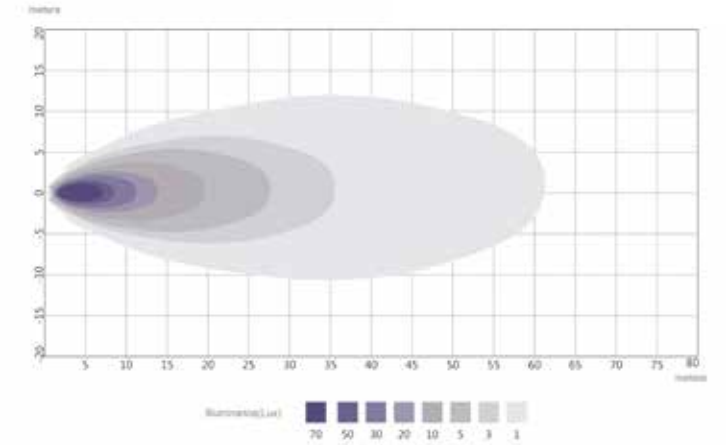

Vogelperspektive: 1,20 Meter über dem Boden mit einem Neigungswinkel von 5⁰

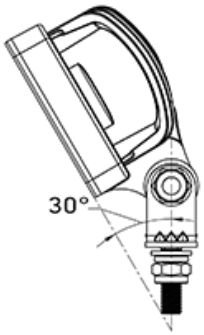

Geprüft als Rückfahrscheinwerfer, mit Neigungswinkel von 30⁰ bei vertikaler Montage

EMC

Spannung	Leistung	Anschluss	Kabellänge	Lichtquellentyp	Lumen, theoretisch / effektiv	Lichtmuster	Artikel-Nr.
12 / 24 V	16 W	Open End	500 mm	9 Hochleistungs-LEDs	1.600 / 1.200	Flood	098 174 260
12 / 24 V	16 W	Super-Seal-Stecker	1.000 mm	9 Hochleistungs-LEDs	1.600 / 1.200	Flood	098 174 264
12 / 24 V	16 W	Super-Seal-Steckdose	300 mm	9 Hochleistungs-LEDs	1.600 / 1.200	Flood	098 174 265
12 / 24 V	16 W	Integriertem Deutsch (DT) Steckdose	--	9 Hochleistungs-LEDs	1.600 / 1.200	Flood	098 174 267

Arbeitsscheinwerfer – Gehäuse aus Kunststoff

Theoretisches Lumen: 1.600

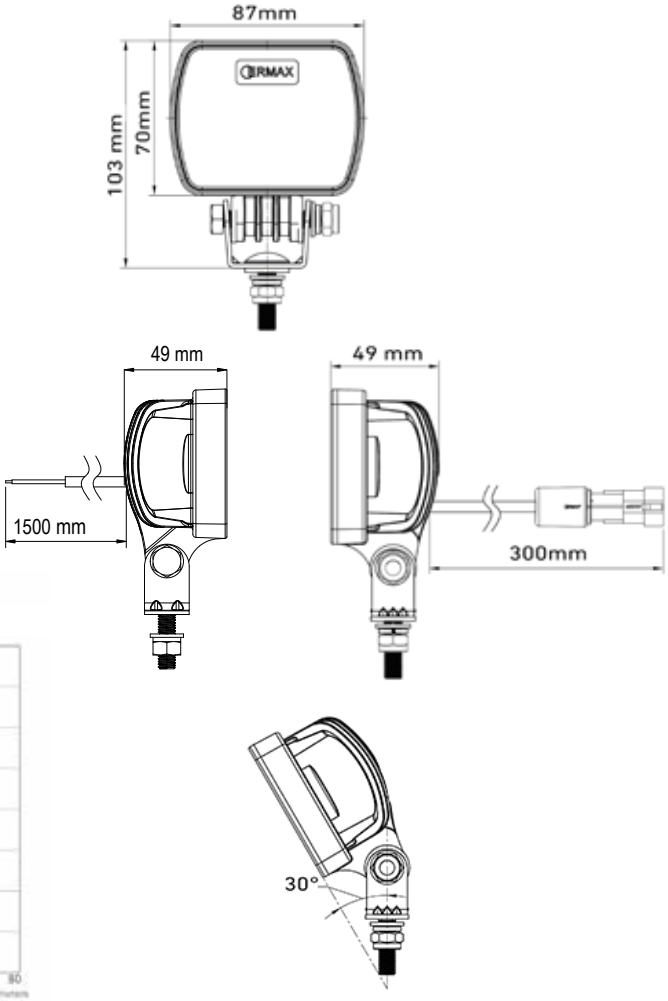

Lichtverteilung

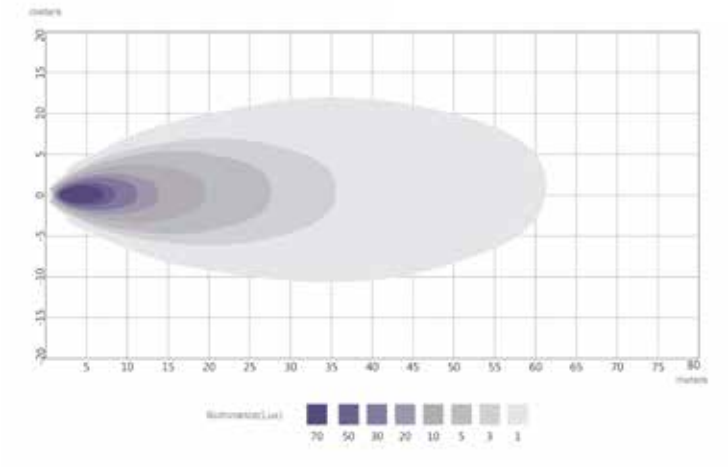

Vogelperspektive: 1,20 Meter über dem Boden mit einem Neigungswinkel von 5⁰

Geprüft als Rückfahrscheinwerfer,
mit Neigungswinkel von 30⁰ bei vertikaler Montage

- Besonders geeignet für den Einsatz in korrosiven Umgebungen
- Material gehäuse: Wärmeleitfähigen Kunststoff.

EMC

Spannung	Leistung	Anschluss	Kabellänge	Lichtquellen	Lumen, theoretisch / effektiv	Lichtmuster	Artikel-Nr.
12 / 24 V	16 W	Open-end	1.500 mm	9 Hochleistungs-LEDs	1.600 / 1.200	Flood	**098 174 290**
12 / 24 V	16 W	Super-Seal-Stecker	6.000 mm	9 Hochleistungs-LEDs	1.600 / 1.200	Flood	**098 174 293**
12 / 24 V	16 W	Super-Seal-Steckdose	300 mm	9 Hochleistungs-LEDs	1.600 / 1.200	Flood	**098 174 295**
12 / 24 V	16 W	Integrierte Deutsch-Steckdose (DT2)	--	9 Hochleistungs-LEDs	1.600 / 1.200	Flood	**098 174 297**

Arbeitsscheinwerfer LED

Theoretisches Lumen: 2.400

Pos. 1
Ohne Schalter

Pos. 2
Mit Haltebügel und Schalter

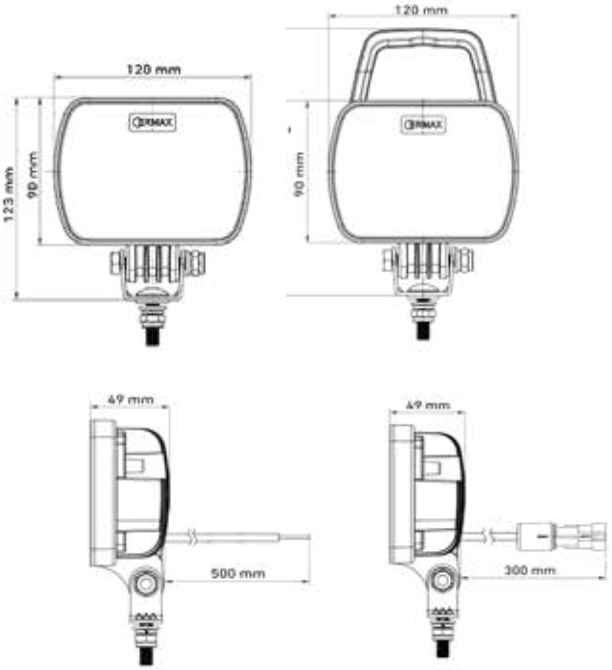

Lichtverteilung

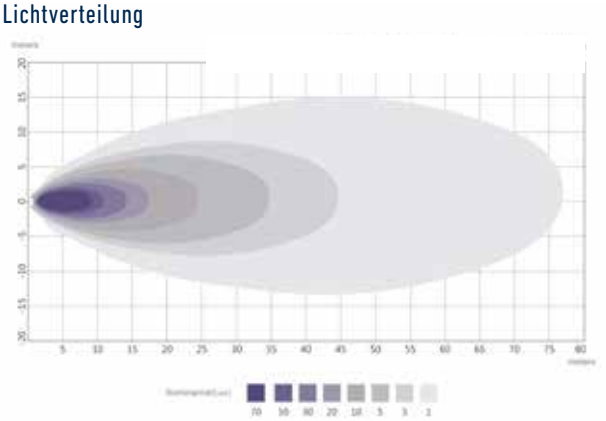

Vogelperspektive: 1,20 Meter über dem Boden mit einem Neigungswinkel von 5⁰

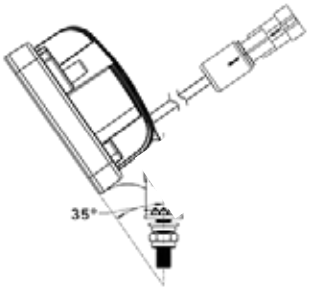

Geprüft als Rückfahrscheinwerfer, mit Neigungswinkel von 35⁰ bei vertikaler Montage

EMC

Spannung	Leistung	Anschluss	Kabel-länge	Lichtquellentyp	Lumen, theoretisch / effektiv	Lichtmuster	Pos.	Artikel-Nr.
12 / 24 V	25 W	Open End	500 mm	12 Hochleistungs-LEDs	2.400 / 1.800	Flood	1	098 174 270
12 / 24 V	25 W	Super-Seal-Stecker	1.000 mm	12 Hochleistungs-LEDs	2.400 / 1.800	Flood	1	098 174 274
12 / 24 V	25 W	Super-Seal-Steckdose	300 mm	12 Hochleistungs-LEDs	2.400 / 1.800	Flood	1	098 174 275
12 / 24 V	25 W	Integriertem Deutsch (DT) Steckdose	---	12 Hochleistungs-LEDs	2.400 / 1.800	Flood	1	098 174 277
12 / 24 V	25 W	Super-Seal-Steckdose mit Haltebügel und Schalter	300 mm	12 Hochleistungs-LEDs	2.400 / 1.800	Flood	2	098 174 279

Arbeitsscheinwerfer LED

Theoretisches Lumen: 3.200

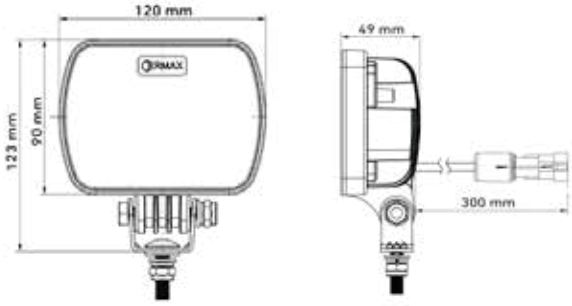

Lichtverteilung

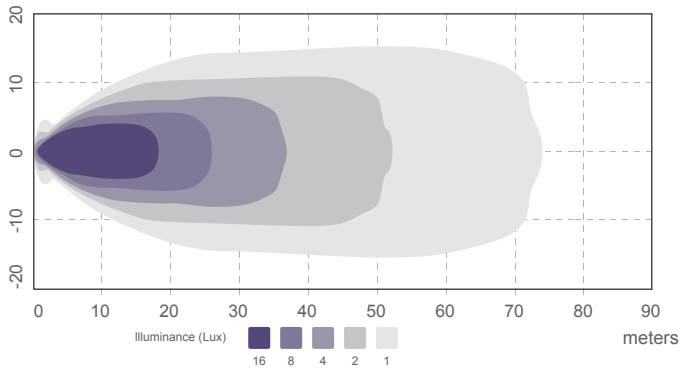

Vogelperspektive: 1,20 Meter über dem Boden mit einem Neigungswinkel von 5^0

EMC

Spannung	Leistung	Anschluss	Kabellänge	Lichtquellentyp	Lumen, theoretisch / effektiv	Lichtmuster	Pos.	Artikel-Nr.
12 / 24 V	25 W	Super Seal Steckdose	300 mm	12 Hochleistungs-LEDs	3.200 / 2.400	Flood	1	098 174 285
12 / 24 V	25 W	Integriertem Deutsch (DT) Steckdose	---	12 Hochleistungs-LEDs	3.200 / 2.400	Flood	1	098 174 287

Steckerverbindungen – Ersatzteile und Zubehör

ERMAX Rückfahr- und Arbeitsscheinwerfer

Das ERMAX Zubehörprogramm für Steckerverbindungen bietet Lösungen für fast jede Anwendung. Auch passende Montierungsbeschläge sind in unserem Programm zu finden.

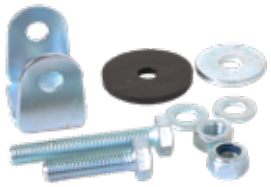

Pos. 1

Pos. 2

Pos. 3

Pos. 4

Pos. 5

Pos. 6

Pos. 7

Pos. 8

Pos. 9

Pos. 10

Ersatzteile und Zubehör		Artikel-Nr.
Befestigungsbügel für 37-mm-Lampenhalter – Kitset	1	098 296 174
Montierungsbeschlag, Aluminium, 31,5 x 30,5 x 17 mm. Ø 61–65 mm	2	098 295 750
Montierungsbeschlag, Aluminium, 32,5 x 31,5 x 18 mm. Ø 66–71 mm	2	098 295 752
Super-Seal-Stecker, 2-polig, Gummitülle Ø 1,8–2,4 mm, Kabelschuh Kontakthülse 0,5–1,0 mm^2	3	099 110 019
Super-Seal-Steckdose, 2-polig, Gummitülle Ø 1,8–2,4 mm, Kabelschuh Kontaktstift 0,5–1,0 mm^2	4	099 110 018
Gummitülle für 2-poligen Super-Seal-Stecker	5	099 110 712
T-Kupplung für 2-poligen Super-Seal-Stecker (3 Steckdosen)	6	099 111 415
Blindstopfen für 2-polige Super-Seal-Steckdose – schwarzer Kunststoff	7	099 110 028
Blindstopfen für 2-poligen Super-Seal-Stecker – schwarzer Kunststoff	8	099 110 029
Deutsch Stecker, Kontakthülse 0,75–2,0 mm^2	9	098 291 690
Deutsch Steckdose, Kontaktstift 0,75–2,0 mm^2	10	099 111 043

Verlängerungs- und Y-Adapter-Kabel

Super-Seal-Stecker > Super-Seal-Stecker

	Anwendung / Beschreibung	Artikel-Nr.
	Verlängerungskabel, 2-adrig Super-Seal-Stecker > Super-Seal-Stecker Leiterquerschnitt: 2 x 1 mm^2 Kabeltyp: FLRYY / PVC	
	200 mm	794 002 230
	500 mm	794 005 230
	1.000 mm	794 010 230
	1.500 mm	794 015 230
	2.000 mm	794 020 230
	2.500 mm	794 025 230
	3.000 mm	794 030 230
	5.000 mm	794 050 230
	6.000 mm	794 060 230
	7.500 mm	794 075 230
	10.000 mm	794 100 230
	11.500 mm	794 115 230
	15.000 mm	794 150 230

Verlängerungs- und Y-Adapter-Kabel

Super-Seal-Stecker > Super-Seal-Steckdose

	Anwendung / Beschreibung	Artikel-Nr.
	Verlängerungskabel, 2-adrig Super-Seal-Stecker > Super-Seal-Steckdose Leiterquerschnitt: 2 x 1 mm^2 Kabeltyp: FLRYY / PVC	
	1.000 mm	794 010 200
	1.500 mm	794 015 200
	2.000 mm	794 020 200
	3.000 mm	794 030 200
	4.000 mm	794 040 200
	5.000 mm	794 050 200
	6.000 mm	794 060 200
	15.000 mm	794 150 200

Verlängerungs- und Y-Adapter-Kabel

Super-Seal-Steckdose > Super-Seal-Steckdose

	Anwendung / Beschreibung	Artikel-Nr.
	Verlängerungskabel, 2-adrig Super-Seal-Steckdose > Super-Seal-Steckdose Leiterquerschnitt: 2 x 1 mm^2 Kabeltyp: FLRYY / PVC	
	1.500 mm	794 015 240

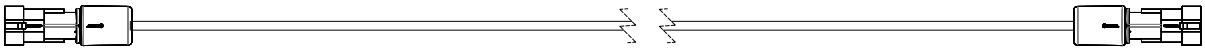

Verlängerungs- und Y-Adapter-Kabel

Super-Seal-Stecker > Open End mit Kabelschuhen

	Anwendung / Beschreibung	Artikel-Nr.
	Verlängerungskabel, 2-adrig Super-Seal-Stecker > Open End mit Flachsteckhülsen, 6,3 x 0,8 mm Leiterquerschnitt: 2 x 1 mm^2 Kabeltyp: FLRYY / PVC	
	500 mm	794 005 251
	1.000 mm	794 010 251
	1.500 mm	794 015 251
	2.000 mm	794 020 251
	4.000 mm	794 040 251
	6.000 mm	794 060 251
	8.000 mm	794 080 251
	10.500 mm	794105 251

Verlängerungs- und Y-Adapter-Kabel

Deutsch Stecker (DT2) > Open End

	Anwendung / Beschreibung	Artikel-Nr.
	Verlängerungskabel, 2-adrig Deutsch Stecker > Open End Leiterquerschnitt: 2 x 1 mm^2 Kabeltyp: FLRYY / PVC	
	1.500 mm	794 015 255
	2.500 mm	794 025 255

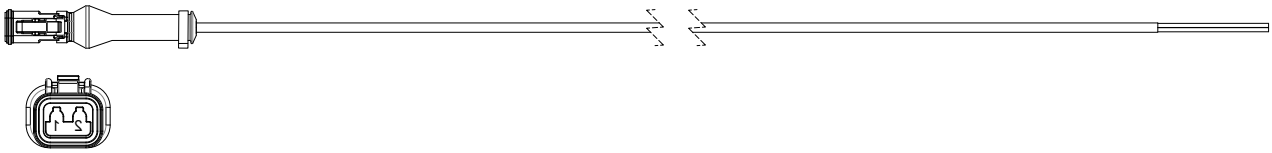

Verlängerungs- und Y-Adapter-Kabel

Y-Adapter mit 3 Super-Seal-Steckern

	Anwendung / Beschreibung	Artikel-Nr.
	Y-Adapter-Kabel, 2-adrig 1 Eingang + 2 Ausgänge mit Super-Seal-Steckern Leiterquerschnitt: 2 x 1 mm^2 Kabeltyp: FLRYY / PVC / PVC	
	2x 500 mm	894 005 230
	2x 2.000 mm	894 020 230
	2x 3.000 mm	894 030 230
	2x 4.000 mm	894 040 230
	2x 6.000 mm	894 060 230

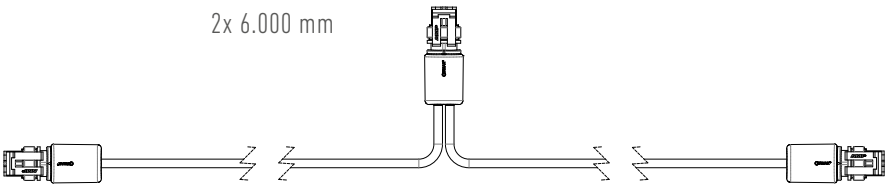

Seitenmarkierungskabel

	Anwendung / Beschreibung	Artikel-Nr.
	Seitenkabel, Kette 1 Eingang + 2 Ausgänge mit Super-Seal-Steckern Leiterquerschnitt: 2 x 0,5 mm^2 Kabeltyp: FLRYY / PVC	
	3.000 mm Abstand zwischen Steckern: 1x 1.700 mm + 1x 1.300 mm	694 030 200
	4.200 mm Abstand zwischen Steckern: 1x 1.200 mm + 1x 3.000 mm	694 042 200
	5.300 mm Abstand zwischen Steckern: 1x 1.200 mm + 1x 3.000 mm	694 053 200

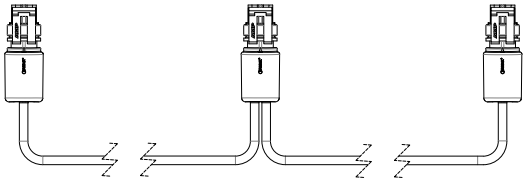

Verlängerungs- und Y-Adapter-Kabel

Seitenmarkierungskabel

	Anwendung / Beschreibung	Artikel-Nr.
	Seitenkabel, Kette 1 Eingang + 3 Ausgänge mit Super-Seal-Steckern Leiterquerschnitt: 2 x 0,5 mm^2 Kabeltyp: FLRYY / PVC	
	2.500 mm Abstand zwischen Steckern: 500 mm + 1.500 mm + 500 mm	694 025 300
	3.200 mm Abstand zwischen Steckern: 500 mm + 1.700 mm + 1.000 mm	694 032 300
	4.000 mm Abstand zwischen Steckern: 1.000 mm + 2.000 mm + 1.000 mm	694 040 300
	8.000 mm Abstand zwischen Steckern: 2.000 mm + 2.000 mm + 4.000 mm	694 080 300
	9.400 mm Abstand zwischen Steckern: 2.000 mm + 3.700 mm + 3.700 mm	694 094 300
	13.500 mm Abstand zwischen Steckern: 4.100 mm + 3.900 mm + 5.500 mm	694 135 300

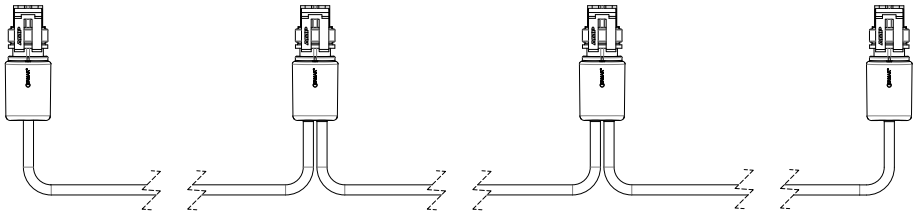

Die Marken der BPW Gruppe:

August 2023 • Version 2.1

ERMAX A/S
Vranderupvej 2 • DK-6000 Kolding
Tel. +45 3969 6800 • www.ermax.dk